MŰKÖDÉSI HOSSZ-METSZET

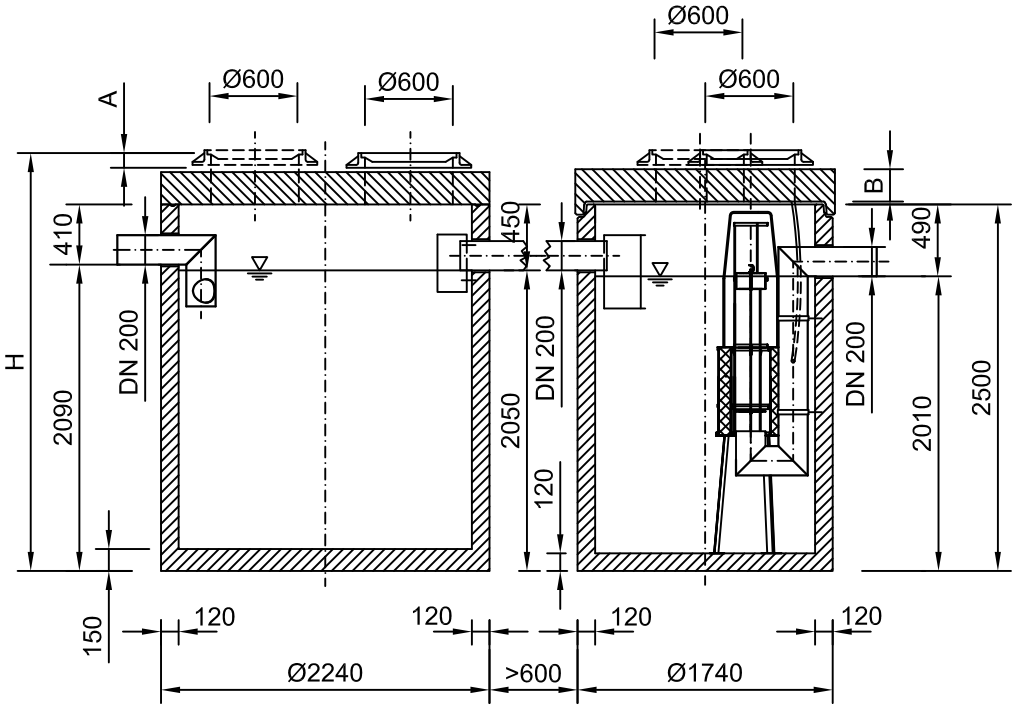

ALAPRAJZ

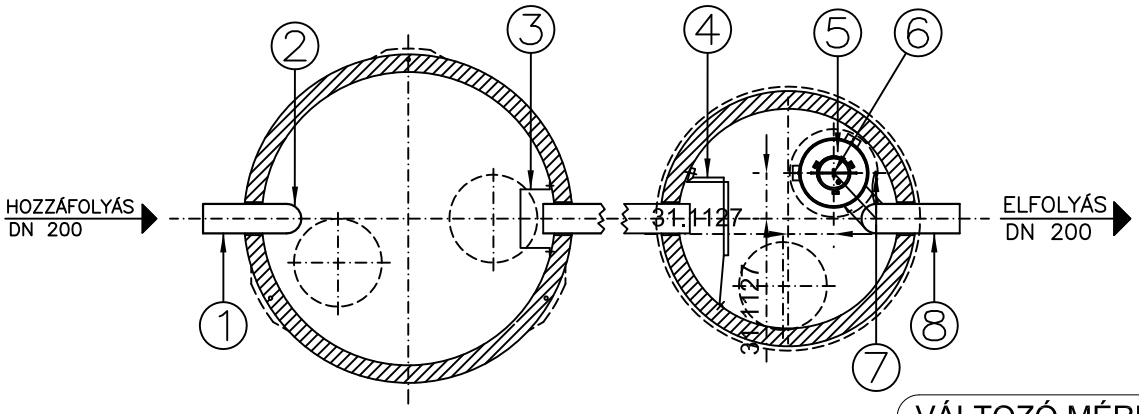

VÁLTOZÓ MÉRETEK
Max.elemsúly: 6,3 t Össz.tömeg : 14,0 t
Fedlap teherbírás:
125 kN A=6 cm B=18 cm
400 kN A=10 cm B=22 cm
Beépítési mélység:
H= cm

1. Bevezető csőcsonk
2. Áramlásosztó
3. Merülőfal
4. Terelő lemez
5. Koaleszcens szűrő
6. Önműködő úszózár
7. Mintavételi hely
8. Csőidom (elfolyáshoz)

Megjegyzés:

A műtárgyak összekötése a kivitelező feladata!.
A H méret max. 6 m lehet.
Ø60cm belső átmérővel max. 25cm magas nyaktag készíthető!
Ennél magasabb nyaktag kialakítását az Euro-Puratorral egyeztetni kell!
A műtárgyak összekötéséhez, csatornára csatlakoztatásához,
megrendelésre csőösszekötő gumis szerelő bilincset tudunk biztosítani.

Ez a terv az Euro-Purator Kft. szellemi tulajdona. Engedély nélküli felhasználása, másolása, harmadik félnek való átadása tilos.

EURO-PURATOR KFT
a BanKonzult csoport tagja
H-1016 Budapest
Piroska utca 5.
Tel.: (36-1) 279-2393
Telefax: (36-1) 279-2391
Honlap: www.euro-purator.hu
E-mail: info@euro-purator.hu

SEPURATOR - 3.0 EN
Iszapfogó és ásványolaj-leválasztó berendezés
MÖA15-300-50

Méretarány: M 1:25	File név: MOA15-300-50	Dátum: 2014.04.03	INFORMÁCIÓS ANYAG